コントリビュートカップ
第49回埼玉県バレーボール協会長杯争奪小学生新人大会決勝大会

◆日　時　令和7年3月1日(土)・2日(日)　　開館時間　8時30分　試合開始　9時30分
◆会　場　令和7年3月1日(土)　　深谷ビックタートル(深谷市総合体育館)(ABCD)
◆会　場　令和7年3月2日(日)　　鴻巣市立総合体育館(ABC)

《混　合》
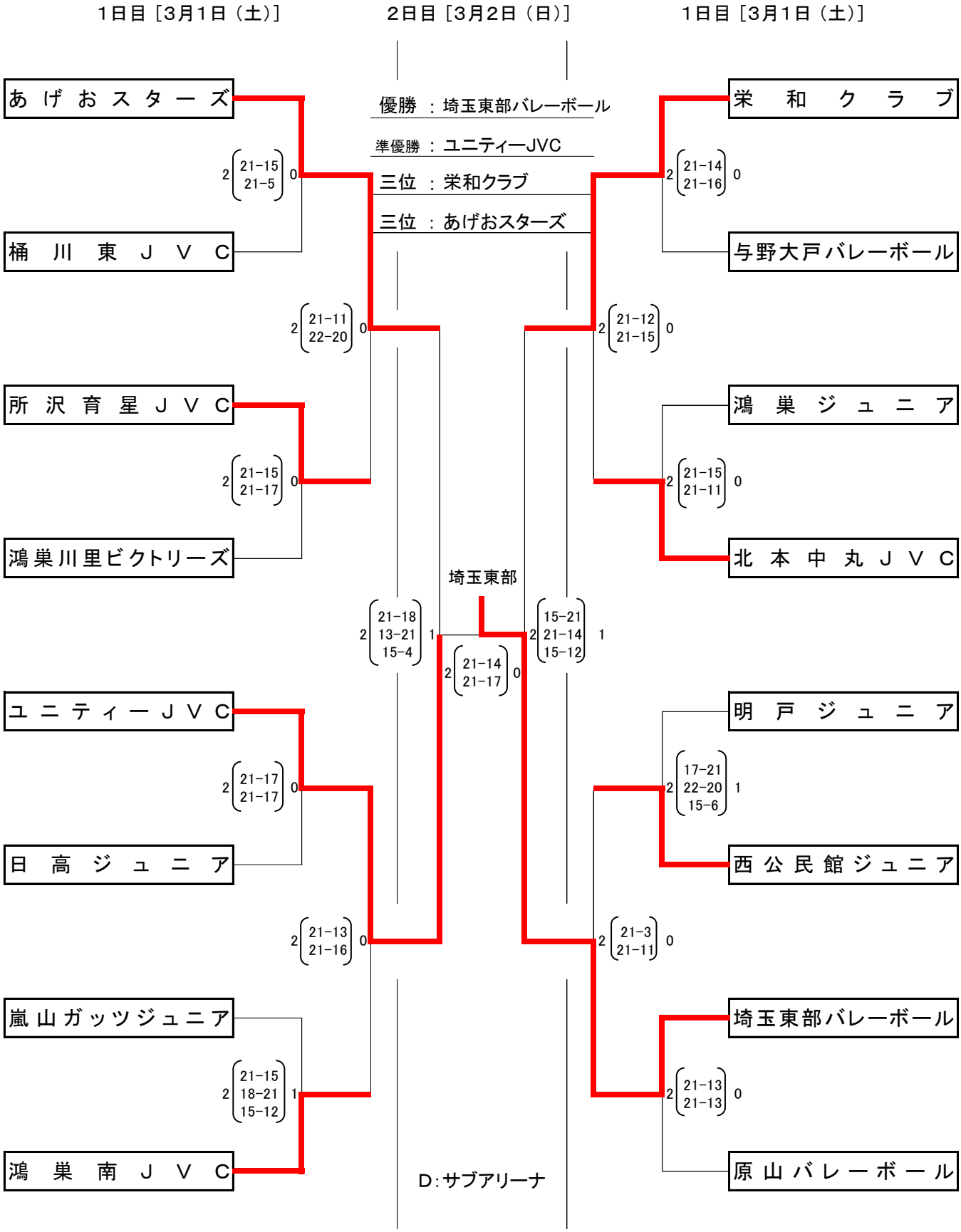
優勝　：埼玉東部バレーボール
準優勝　：ユニティーJVC
三位　：栄和クラブ
三位　：あげおスターズ